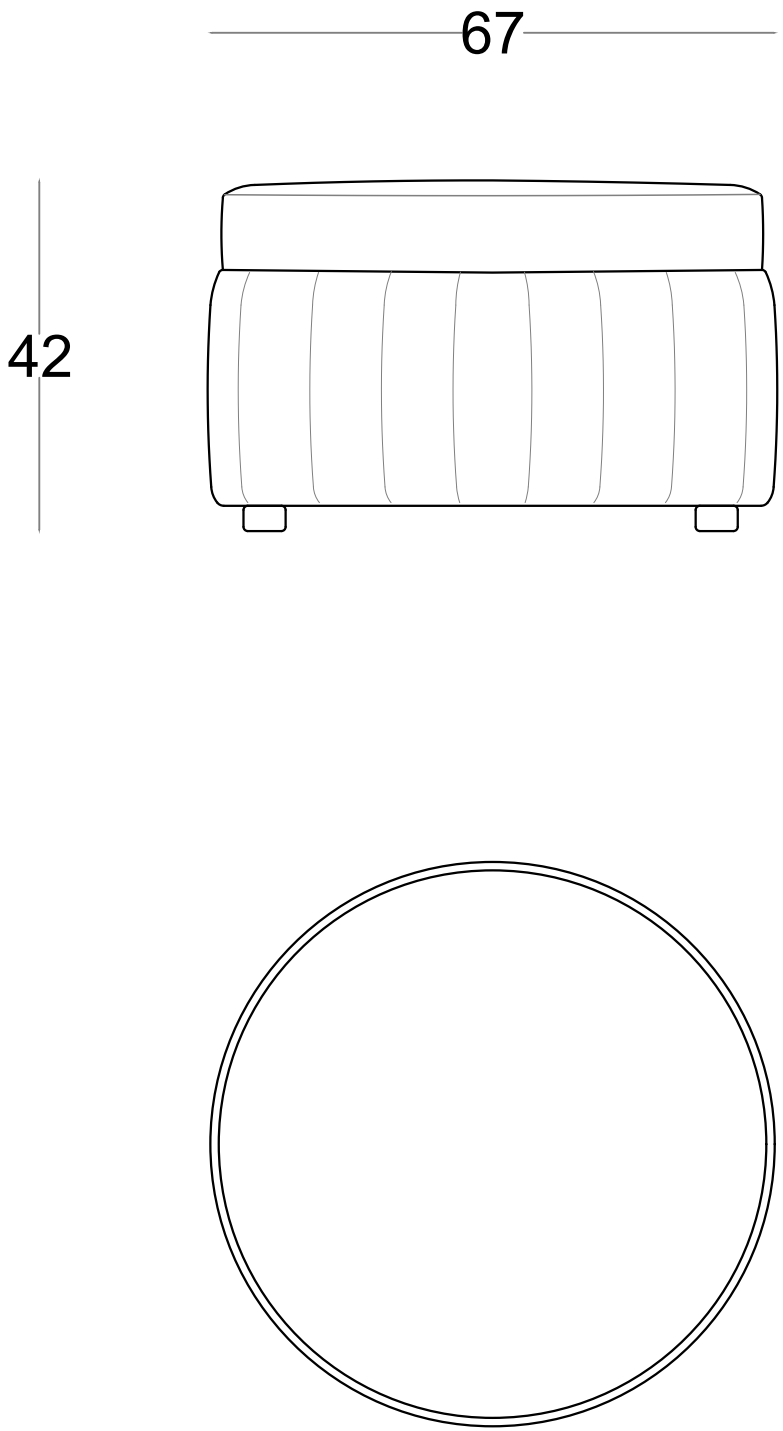
67
42